JOMOO



RUQ5250-SA-IDO

Инструкция по установке и руководство по эксплуатации

Инструкция по установке для квалифицированных специалистов!

После установки передайте данную инструкцию пользователю.

Перед использованием продукта внимательно прочтите настоящее руководство и сохраните его в надежном месте.

1. Предупреждения по безопасности

Во избежание причинения вреда здоровью людей и материального ущерба внимательно прочтите и строго соблюдайте следующие меры безопасности, после чего сохраните инструкцию в легкодоступном месте.



Запрет

- Запрещается касаться вилки питания мокрыми руками во избежание поражения электрическим током.
- Запрещается размещать работающее изделие на боку или в перевернутом положении во избежание возгорания или перегорания.
- Запрещается самостоятельно разбирать, ремонтировать или модифицировать изделие во избежание возгорания или поражения электрическим током.
- Запрещается бросать зажженные сигареты или другие горящие предметы внутрь унитаза во избежание возгорания.
- Запрещается использовать изделие при не полностью открытом или закрытом сиденье или верхней крышке.
- Запрещается использовать удлинители или ненадежные розетки во избежание возгорания или поражения электрическим током.
- Запрещается обливать корпус или вилку питания водой, моющими средствами, мочой или другими жидкостями во избежание возгорания или поражения электрическим током.



Внимание

- Во время грозы отключайте вилку питания от розетки.
- Не размещайте изделие в воде или в местах, где оно может упасть в воду.
- Не используйте изделие, упавшее в воду или намокшее, и немедленно отключите его от питания.
- Розетка должна быть расположена в месте, защищенном от попадания воды; рекомендуется использовать влагозащищенную розетку. Рекомендуется размещать розетку на стене. См.: Технические чертежи и рекомендации по подключению питания и воды.
- Не подключайте входной шланг к выходу водонагревателя. Температура поступающей воды должна быть в пределах 3°C–35°C.
- Не допускайте прямого воздействия солнечных лучей на изделие во избежание изменения цвета или получения ожогов из-за нестабильной температуры.
- Не используйте техническую воду, сточные воды, морскую воду, повторно используемую воду и т.п. во избежание кожных заболеваний.
- Не используйте для чистки этого изделия банановую воду, бензин, микстуры и моющие средства, пестициды и жесткие щетки. Средства для чистки унитазов предназначены только для керамических корпусов.
- Не используйте данное изделие в помещениях с относительной влажностью более 90%. Условия эксплуатации должны быть разделены на сухие и влажные зоны, например, путем установки душевых кабин или занавесок для душа.
- Остатки грязи и песка в трубопроводе могут повредить устройство и повлиять на здоровье пользователя.Пожалуйста, удалите остаточную воду из трубопровода перед установкой.
- Не подвергайте изделие сильным воздействиям или ударам, не становитесь на сиденье или крышку, не кладите тяжелые предметы, не нажимайте сильно и не опирайтесь на крышку во избежание повреждений.
- Не смывайте в унитаз газеты, подгузники, гигиенические прокладки и другие предметы, которые могут вызвать засор.
- Перед установкой отрегулируйте давление воды: статическое давление 0,07–0,75 МПа.

Обязательно соблюдать

- Не разрешайте детям играть с изделием.
- Не подавайте воду и электричество на изделие до завершения установки.
- При длительном неиспользовании отключайте изделие от сети и сливайте воду из системы.
- При установке обязательно используйте новые шланги из комплекта поставки. Старые шланги повторно использовать нельзя.
- При установке, демонтаже, ремонте и обслуживании изделия обязательно отключайте питание и закрывайте запорный вентиль подачи воды.
- Людям с нарушениями физических, чувствительных, умственных способностей или отсутствием опыта и здравого смысла (включая детей) для использования данного продукта необходимо присутствие опекуна.
- Изделие работает от сети переменного тока 220-240 В , 50/60 Гц; для обеспечения безопасности розетка и проводка должны выдерживать ток не менее 10 А.
- После того, как приборы будут приготовлены на утилизацию, пожалуйста, передайте их квалифицированной профессиональной компании по переработке отходов или организации по утилизации отходов. Их не следует выбрасывать самостоятельно, чтобы избежать нанесения вреда окружающей среде.
- При повреждении кабеля питания во избежание опасности его замена должна производиться изготовителем, сервисной службой или аналогичными квалифицированными специалистами.
- Для предотвращения повреждений от замерзания примите меры по утеплению; если температура в помещении ниже 0°C, рекомендуется слить воду из изделия, чтобы избежать внутреннего растрескивания.
- Вилка должна быть полностью вставлена, контакты не должны оставаться открытыми.
- Во время использования полностью вставляйте вилку электроприбора в розетку и обеспечивайте надежный контакт.
- При появлении необычного шума, запаха, перегрева или неисправности немедленно прекратите использование, выключите устройство и отключите питание.
- Не используйте изделие вблизи легковоспламеняющихся или взрывоопасных материалов или в подобных условиях.
- Пользователи не должны самостоятельно разбирать электроприборы, изменять внутреннюю проводку, компоненты или защитные устройства.
- Установка и использование изделия должны осуществляться вдали от источников тепла и огня.
- Чтобы обеспечить правильную установку унитаза, пожалуйста, удалите весь возможный мусор из сливного патрубка и канализации.
- Компания-производитель не несет ответственности за возможные растрескивания унитаза, вызванные расширением материалов, используемых для его установки и герметизации соединений (например, герметик, цементный раствор и прочее).
- Максимальная высота использования изделия не превышает 5000 м над уровнем моря.

2. Комплектация

 Многофункциональный унитаз	 Инструкция по эксплуатации	 Отсек для батареек, в сборе
 Угловой запорный вентиль (включая декоративное кольцо)	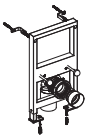 Монтажная металлическая рама	 Комплект гидроизоляционных накладок и монтажных креплений (для использования с монтажной рамой)

Изображения и содержание данного руководства приведены только для справки; в случае расхождений из-за технических обновлений или изменения дизайна ориентируйтесь на фактическое изделие.

3. Технические характеристики

	Наименование	Многофункциональный унитаз
	Модель	RUQ5250-SA-IDO
Смыв	Автоматический смыв после вставания с сиденья	●
	Сенсор на движение ногой для закрытия крышки и смыва	●
	Смыв без электричества	●
Сиденье	Предварительный обмыв чаши при посадке	●
	Подогрев сиденья	●
	Сенсор на движение ногой для поднятия крышки и сиденья	●
	Регулировка температуры сиденья	●(комнатная температура + 2 уровня)
	Датчик сиденья	●
	Обычная ночная подсветка	●
	Класс водной эффективности	Уровень 1
	Степень защиты от воды	IPX4
	Номинальное напряжение	220-240В～
	Номинальная частота	50/60Гц
	Номинальная мощность для смыва	60Вт
	Мощность подогрева сиденья	45Вт
	Давление водоснабжения	Статическое давление 0.07МПа~0.75МПа
	Температура эксплуатации	0℃～40℃
	Размеры	606ммX401ммX390мм

Примечание: приведенные технические параметры получены при лабораторных испытаниях изделия в соответствии со стандартами;
Данный унитаз можно использовать только с поставляемым блоком питания; номинальная мощность для смыва и подогрева сиденья измерены с использованием соответствующего адаптера;
Устройство содержит коды утверждения моделей: 1. CMIIT ID:24J4482T1037;
2. CMIIT ID:2023DP18592

*Модель адаптера: GM61-120500-5A
* Номинальная мощность подогрева сиденья: 1. При температуре окружающей среды (23±2)°C
2. При номинальном напряжении 3. Перед включением крышка и сиденье закрыты
4. Нагрев сиденья установлен на максимальный уровень
5. Средняя мощность за первые 30 секунд после начала нагрева.
* Номинальная мощность для смыва : средняя мощность с 9 по 12 секунду после начала смыва при нормальной установке и температуре окружающей среды (23±2)°C.

Примечание: Модель RUQ5250-SA-IDO требует использования скрытой монтажной рамы ZP024-S8-CJM;
Установите скрытую монтажную раму в соответствии с прилагаемой инструкцией.

4. Технические чертежи

Единицы измерения: мм

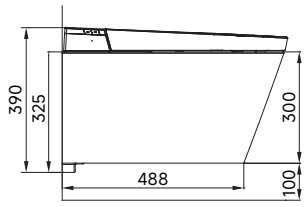

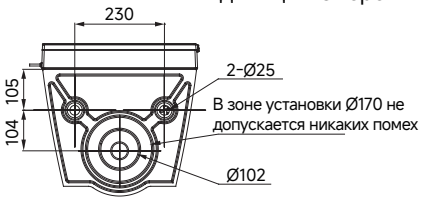

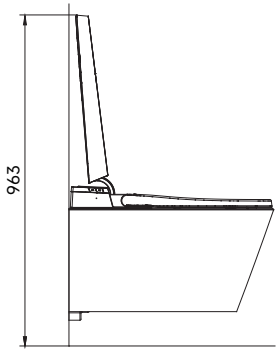

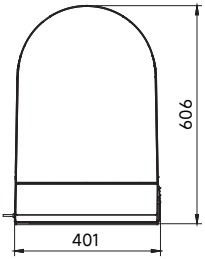

5. Подготовка к установке

5.1 Инструменты для установки

Ø4.5мм



Рулетка



ФУМ-лента



Разводной ключ



Белый маркер



Крестовая отвертка



Стальная линейка



Ножовка



Напильник



Канцелярский нож



Уровень



Дрель

6. Рекомендации по подключению питания и водоснабжения

Отметьте на стене центральную линию сливного отверстия и установите специальный угловой запорный вентиль в подходящем месте согласно размерам унитаза.

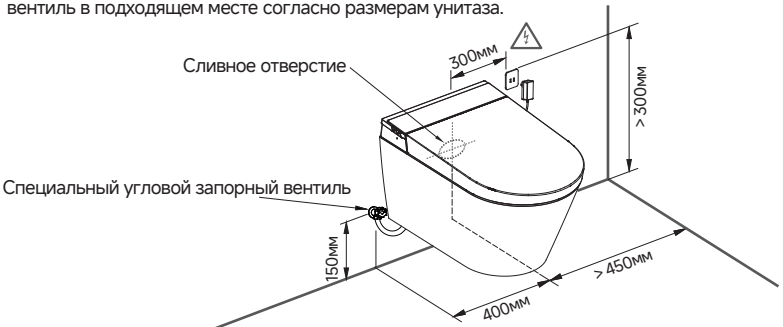

Совет: если старый угловой запорный вентиль был установлен на стене, его необходимо заменить с помощью профессионала, чтобы избежать возможных повреждений из-за неправильного демонтажа.

7. Иллюстрация монтажной рамы (ZP024-S8-CJM)

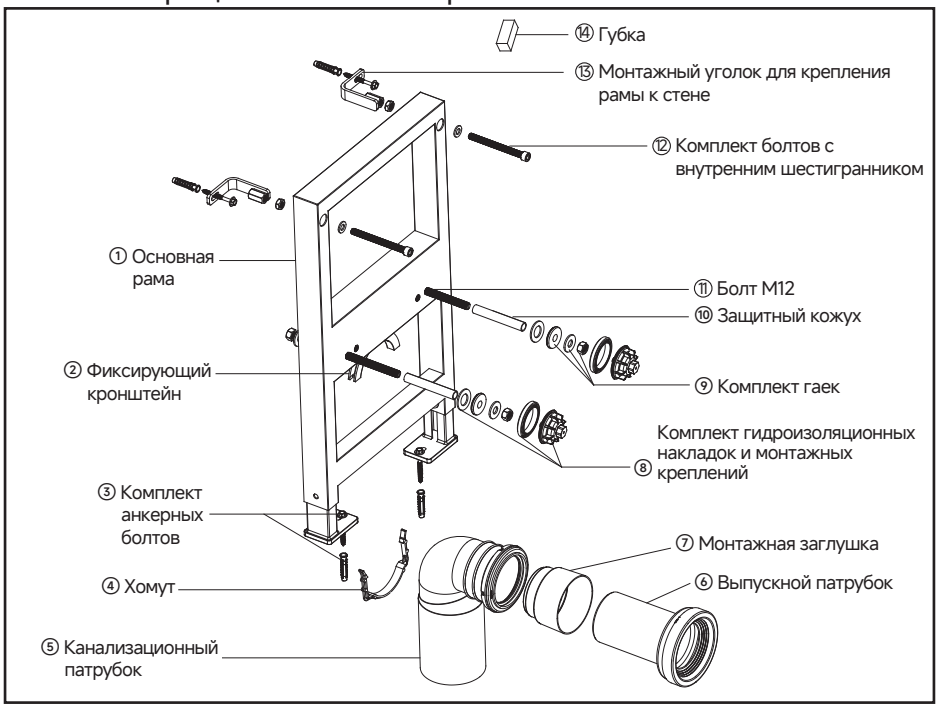

Поз.	Наименование	Кол-во	Назначение
1	Основная рама	1	/
2	Фиксирующий кронштейн	1	Крепление канализационного патрубка
3	Комплект анкерных болтов	4	Крепление основной рамы к полу
4	Хомут	1	Крепление канализационного патрубка
5	Канализационный патрубок	1	Соединение с основной канализацией
6	Выпускной патрубок	1	Для соединения унитаза с канализационным патрубком (отрезается в соответствии с толщиной стены)
7	Монтажная заглушка	1	Защита канализационного патрубка от мусора в процессе монтажа стены
8	Комплект гидроизоляционных накладок и монтажных креплений	2	Для герметизации и предотвращения протечек
9	Комплект гаек	2	Крепление унитаза
10	Защитный кожух	2	Защита болта M12 от грязи в процессе монтажа стены
11	Болт M12	2	Крепление унитаза
12	Комплект болтов с внутренним шестигранником	2	Фиксация монтажных уголков к раме
13	Монтажный уголок для крепления рамы к стене	2	Для крепления основной рамы
14	Губка	1	Для смазки уплотнительных прокладок

Важное примечание:

1. Перед установкой внимательно прочтите инструкцию. Компания не несет ответственности за ущерб,вызванный несоблюдением монтажником требований инструкции.
2.Перед установкой монтажной рамы сначала следует подтвердить место установки, а готовую поверхность плитки после отделки следует подтвердить в соответствии с общим планом внутренней отделки, и на монтажной стене следует провести линию завершения укладки плитки (FFL), которую всегда следует использовать в качестве ориентира. исходная линия для определения высоты 0;
3. Установите данное изделие до укладки плитки;
4. Все размеры указаны в миллиметрах (мм);
5. Стена для установки рамы должна быть несущей и выдерживать усилие на растяжение F, как показано на рисунке ниже;
6. Внимание: перед установкой проверьте наличие необходимых инструментов, монтажных принадлежностей и декоративного оформления. Если они не соответствует показанному на рисунке, унитаз не может быть установлен.

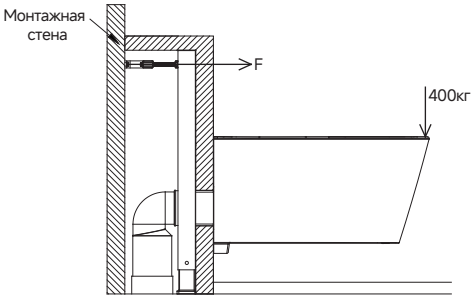

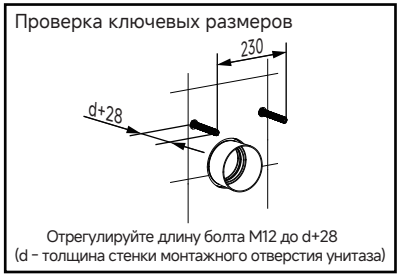

Ключевые размеры должны быть проверены, иначе унитаз не может быть установлен

8. Схема размеров и способов установки

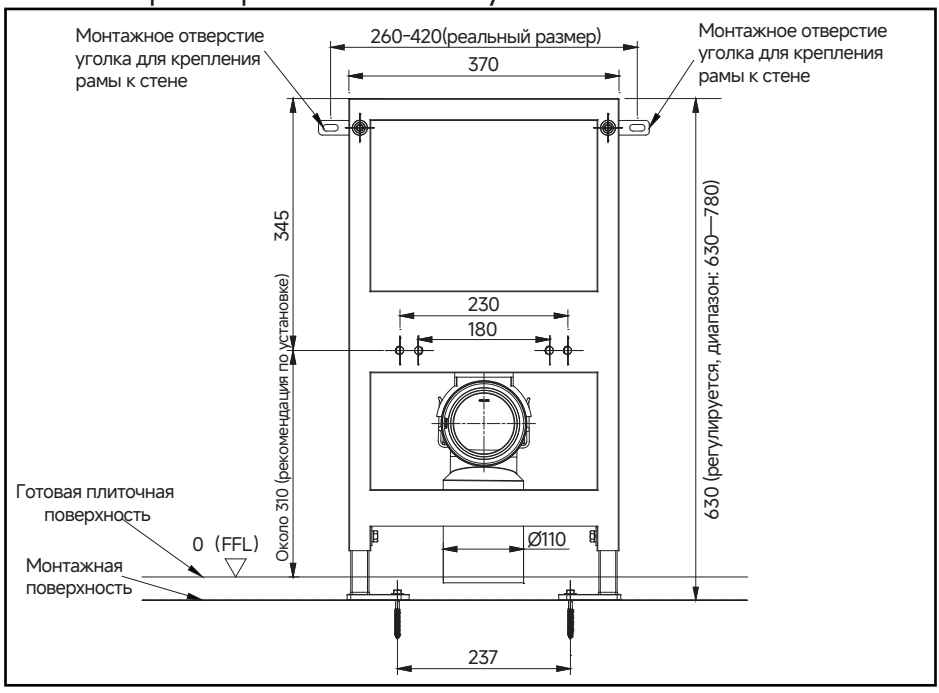

Способ установки 1

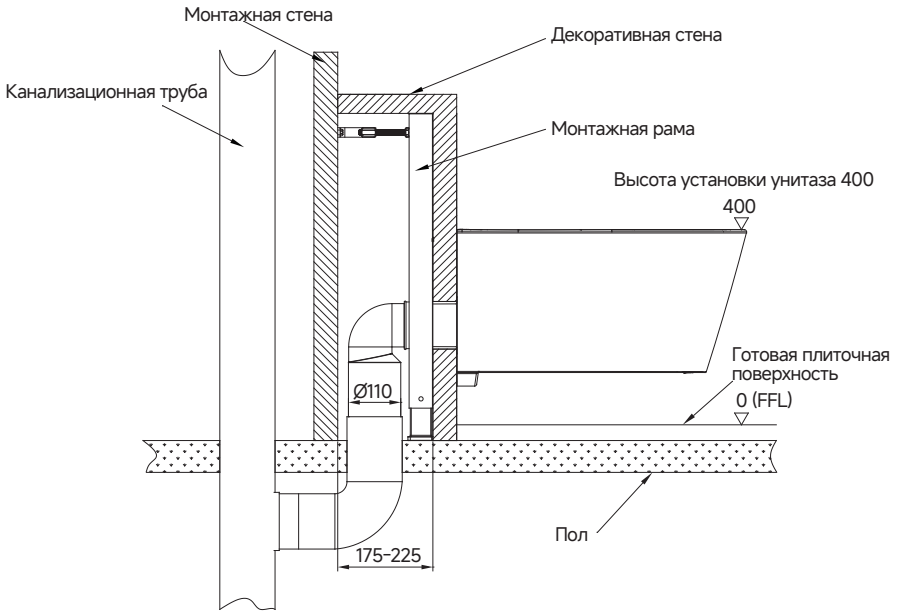

Способ установки 2

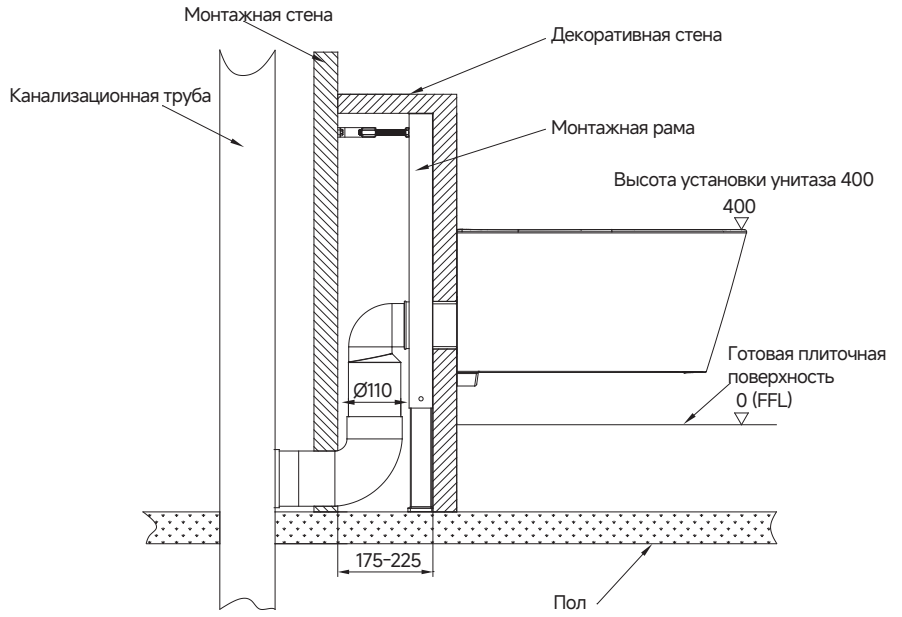

Способ установки 3

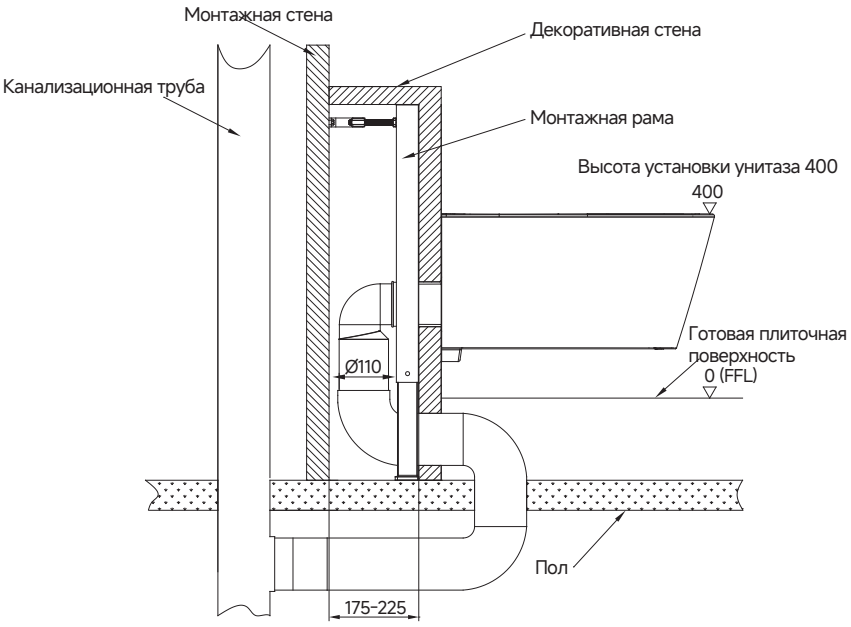

Канализационный патрубок может находиться в положении установки A или B

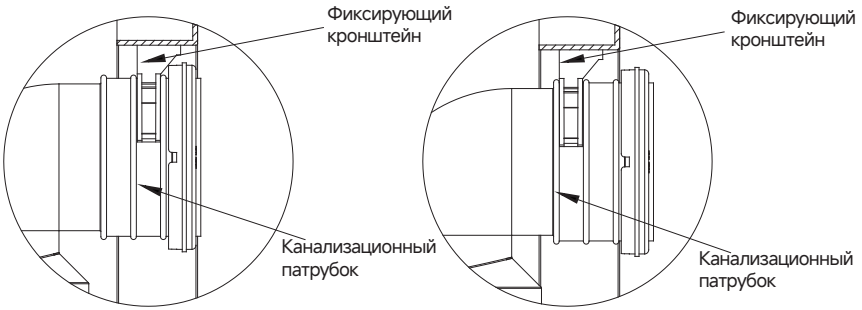

Положение установки канализационного патрубка A

Положение установки канализационного патрубка B

9. Этапы установки

Установите металлическую раму на монтажную поверхность, совместите выпускное отверстие канализационного патрубка с местом соединения с канализационной трубой на месте установки, отвинтите крепежные болты, которыми крепятся опорные ножки, и отрегулируйте высоту монтажной рамы таким образом, чтобы высота и размер отверстий для крепежных болтов унитаза на раме находились примерно на расстоянии 310 мм от плиточного пола. уложите плитку, а затем предварительно плотно затяните болты и отметьте монтажные отверстия на стене и на полу.

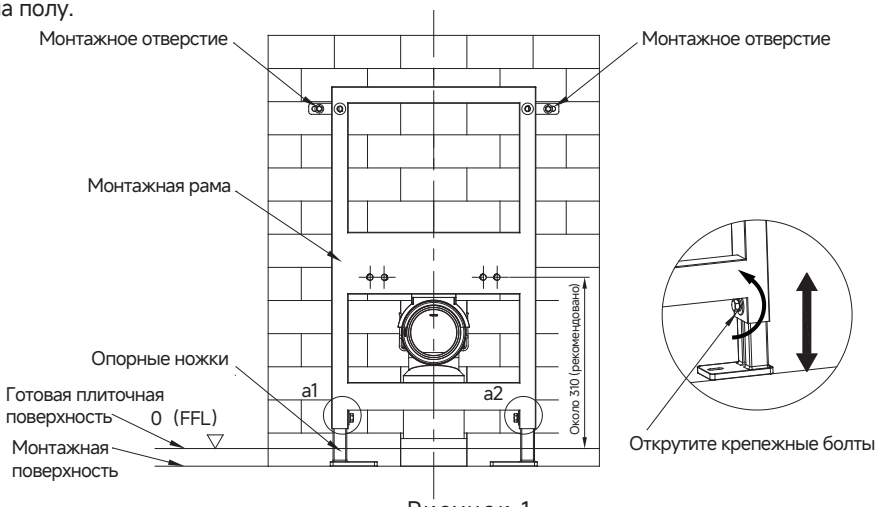

Рисунок 1

Согласно разметке просверлите 2 отверстия в стене и 2 отверстия в полу, все 4 отверстия диаметром Ø10 мм
глубиной 65 мм и забейте дюбели.

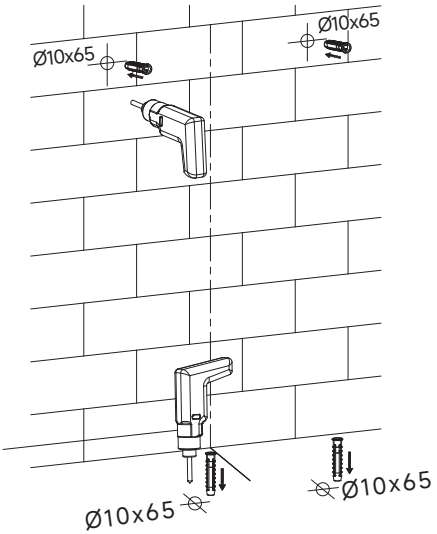

Рисунок 2

Закрепите шурупами, предварительно зафиксировав угловой кронштейн рамы.

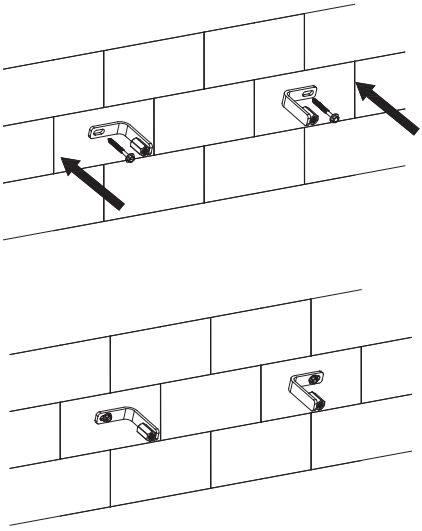

Рисунок 3

1. Слегка поворачивайте монтажные уголки, чтобы их резьбовые отверстия совпали с монтажными отверстиями на раме, заверните шестигранные крепежные болты.
2. Закрепите раму к полу с помощью анкерных болтов.

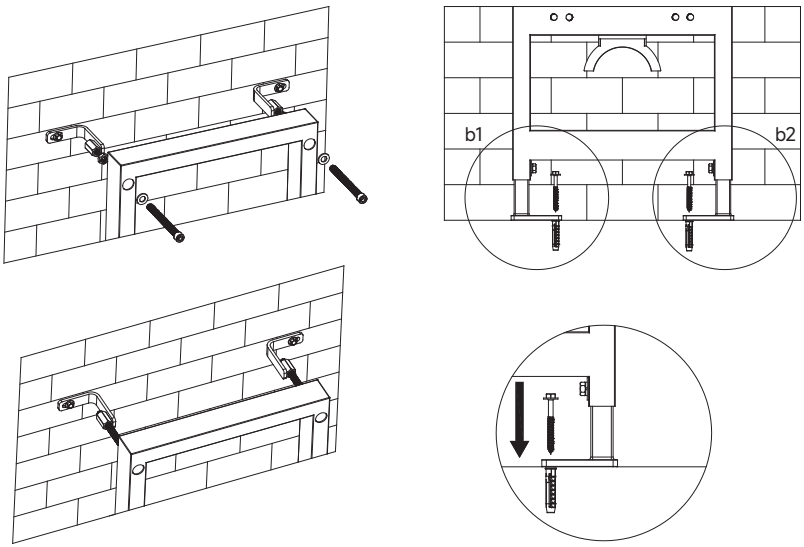

Рисунок 4

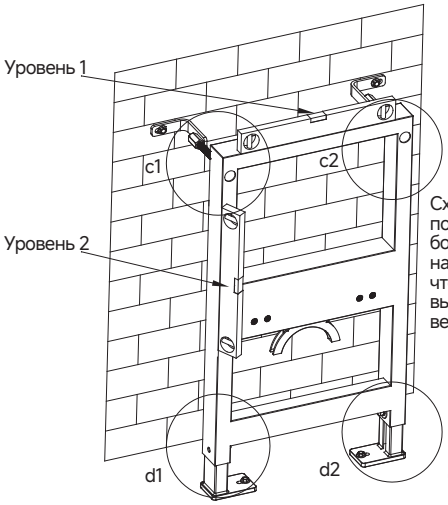

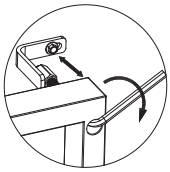

Схема c1, c2: отрегулируйте положение шестигранных болтов вперед-назад, наблюдая за уровнем 2, чтобы рама была выставлена по вертикали.

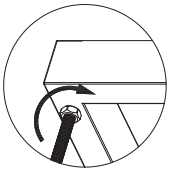

После корректировки положения рамы затяните гайки для фиксации и ограничения.

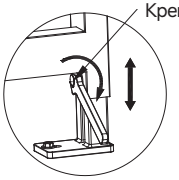

Схема d1, d2: постепенно регулируйте высоту рамы вверх-вниз, наблюдая за уровнем 1, чтобы рама была выставлена по горизонтали, затяните крепежные болты, затяните шурупы крепления уголков на стене.

Рисунок 5

Поместите канализационный патрубок на фиксирующий кронштейн рамы, соедините сливное отверстие с канализационной трубой герметично, защелкните фиксирующий хомут.

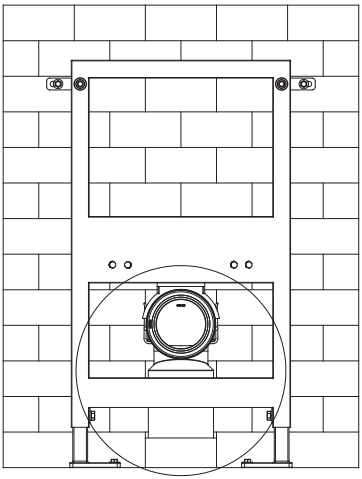

e

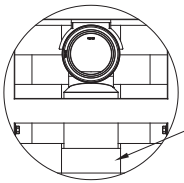

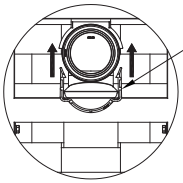

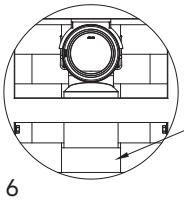

Рисунок 6

Выберите резьбовые отверстия на раме (180/230) в соответствии с размером монтажных отверстий унитаза, заверните болты M12 в раму, наденьте защитные кожухи, убедитесь, что кожухи полностью закрывают болты.

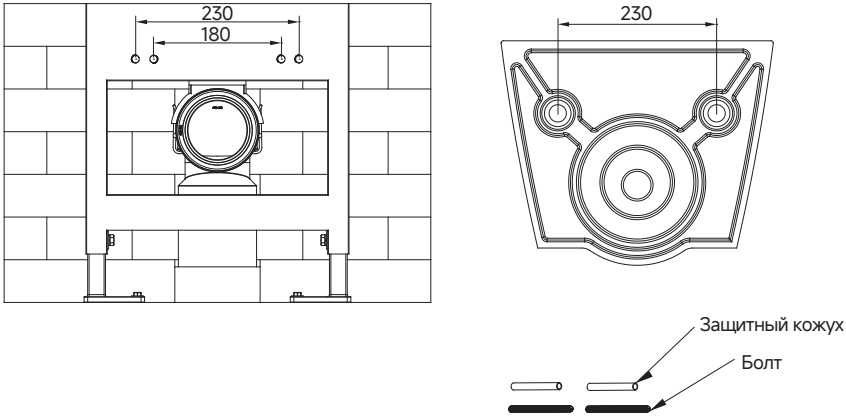

Рисунок 7

Установите монтажную заглушку в отверстие канализационного патрубка.

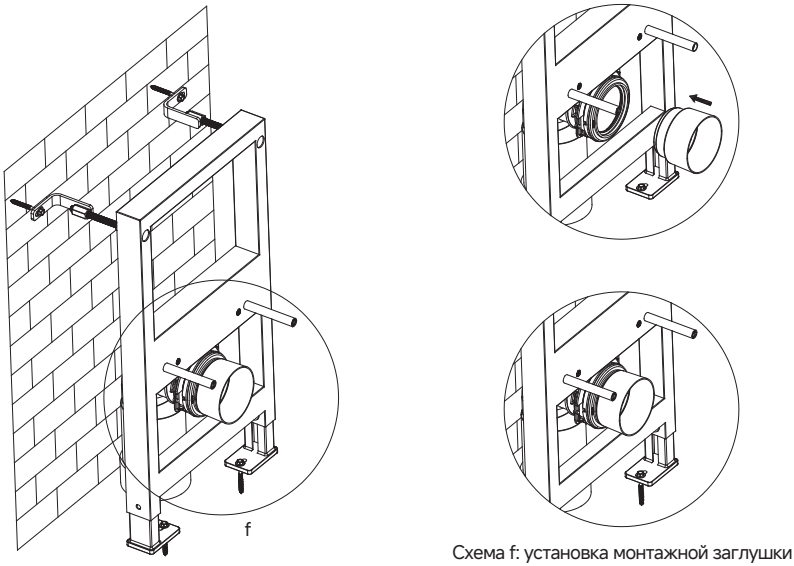

Схема f: установка монтажной заглушки

Рисунок 8

Расстояние между монтажной стеной и декоративной стеной должно быть в пределах 175-225мм.

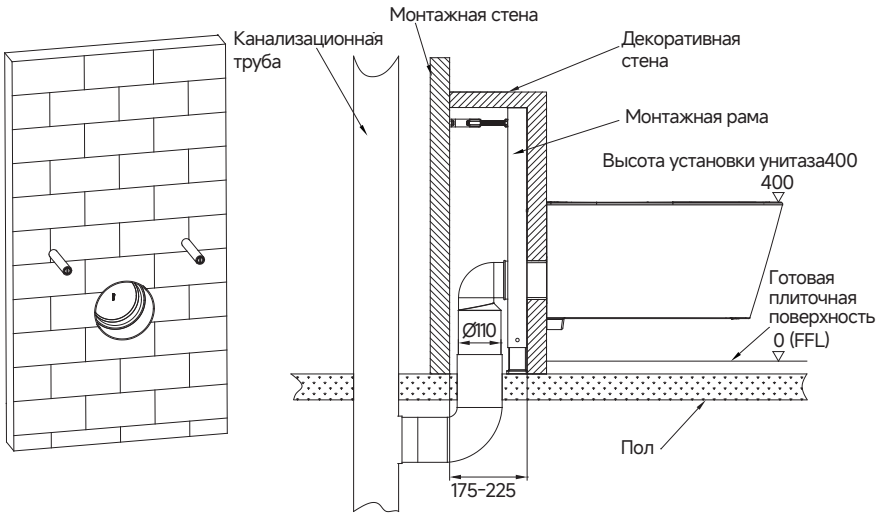

Рисунок 9

10. Установка унитаза

Снимите электронную крышку-сиденье

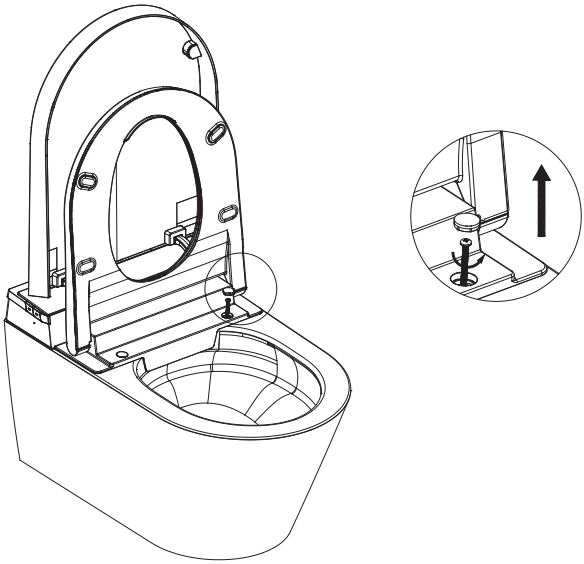

① Нанесите силиконовый герметик с помощью губки на места соединения монтажных отверстий и выпускного патрубка.

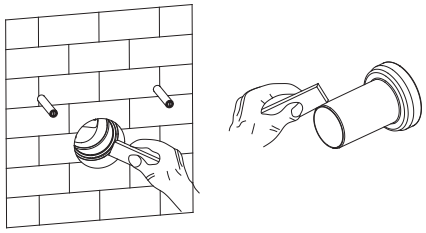

② Вставьте выпускной патрубок до упора, отметьте линией границу декоративной стены, как показано на схеме.

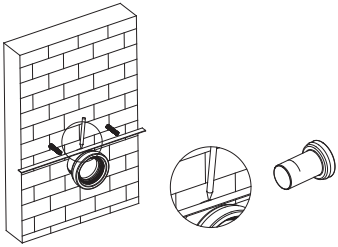

③ Нанесите силиконовый герметик на резиновое кольцо выпускного патрубка, затем вставьте унитаз до конца.

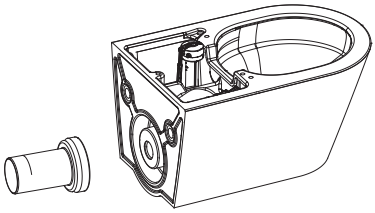

④ Отметьте линией границу задней стенки чаши унитаза, как показано на схеме.

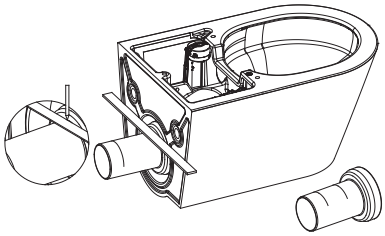

⑤ Как показано на схеме, измерьте расстояние L между отмеченными линиями на выпускном патрубке, отрежьте патрубок в указанном месте по размеру.

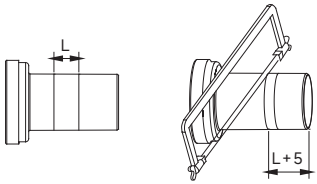

⑥ Зашлифуйте торцы обрезанных труб под фаску, как показано на схеме, и удалите заусенцы.

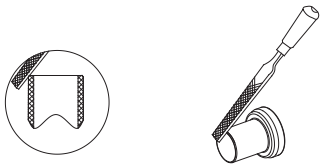

⑦ Нанесите силиконовый герметик с помощью губки на места соединения монтажных отверстий и выпускного патрубка.

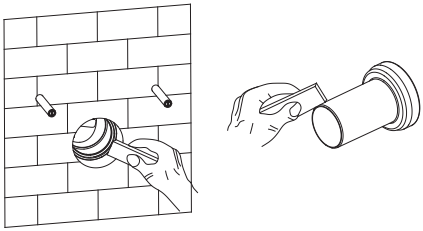

⑧ Измерьте толщину стенки d монтажных отверстий унитаза, канцелярским ножом отрежьте лишнюю длину защитных кожухов.

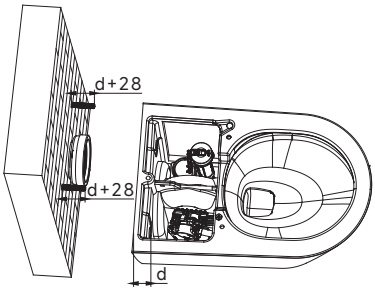

⑨ Установите демпферную прокладку унитаза.

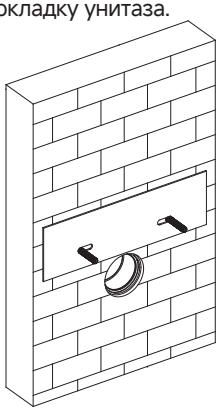

⑩ Вставьте выпускной патрубок в сливное колено.

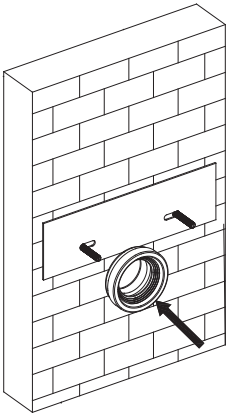

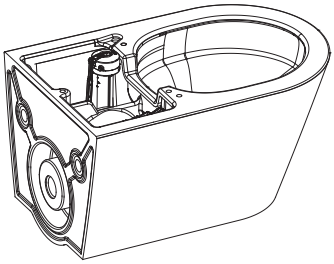

⑪ Установите унитаз.

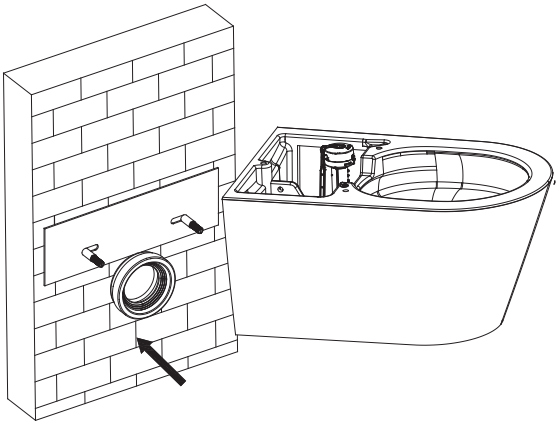

⑫ С помощью уровня отрегулируйте горизонтальное положение унитаза, зафиксируйте его гайками с усилием 4.5Н, в указанной последовательности, затем установите гидроизоляционную прокладку и гидроизоляционную заглушку.

Примечание: гидроизоляционную прокладку и гидроизоляционную заглушку возьмите из комплекта гидроизоляционных накладок.

Металлический каркас	Болт М12 х 2, пластиковая прокладка х 2, шайба х 2, гайка М12 х 2
Комплект гидроизоляционных накладок и монтажных креплений	Плоская шайба х 2, гайка М12 (запасная) х 2, гидроизоляционная прокладка х 2, гидроизоляционная заглушка х 2

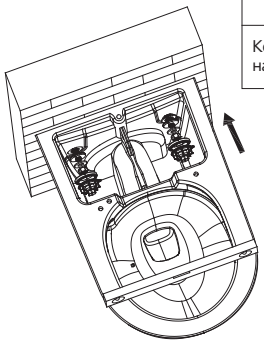

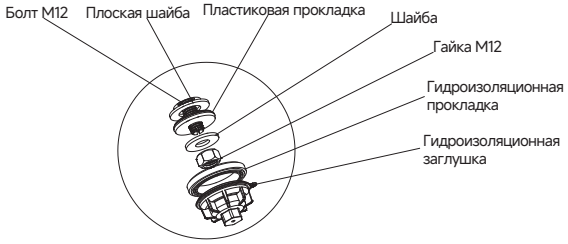

⑬ Обрежьте демпферную прокладку унитаза по форме.

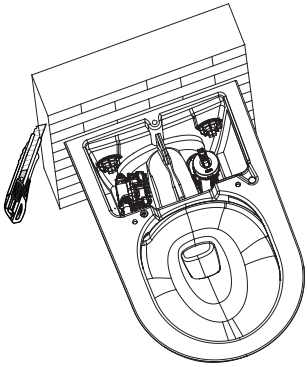

⑭ По желанию клиента можно выполнить операцию, показанную на схеме (заполнить щели белым герметиком или затиркой).

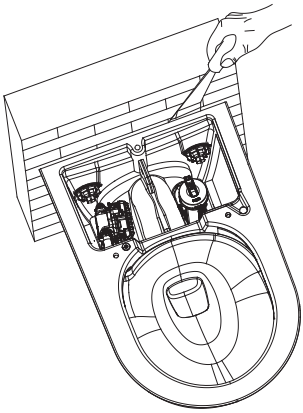

10.1 Установка электронной крышки-сиденья

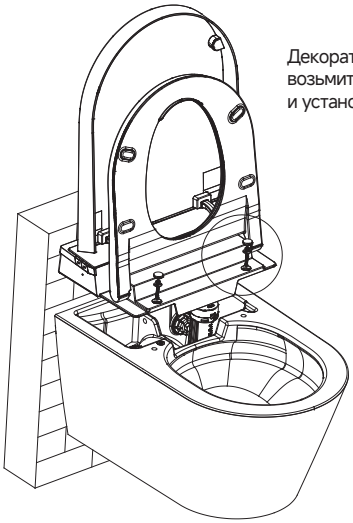

Декоративную заглушку, показанную на схеме, возьмите из комплекта углового запорного вентиля и установите.

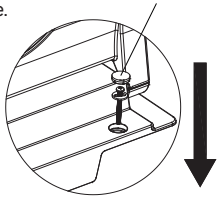

10.2 Установка водоподводящего шланга унитаза

Установите водоподводящий шланг унитаза согласно схеме, закрепите зажим на дне унитаза вдоль линии трубы и зафиксируйте шланг зажимом.

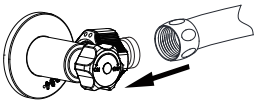



Внимание: 1. После установки проверьте герметичность водопровода, включив воду, чтобы избежать протечек.

2. Регулярно очищайте фильтр водоподводящего шланга для предотвращения уменьшения силы потока или засоров.

Закрепите зажим на дне унитаза и зафиксируйте водоподводящий шланг.

10.3 Подключение к электросети

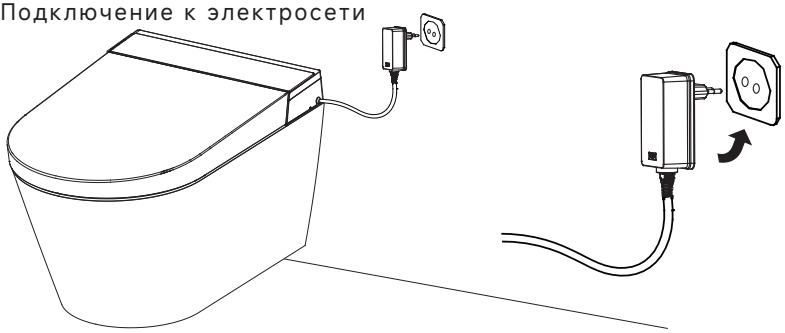

Примечание: розетка, выбранная для установки данного изделия, должна иметь полюсный выключатель питания.

10.4 Откройте угловой запорный вентиль

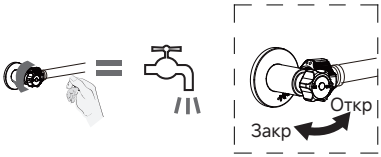

*Отрегулируйте угловой запорный вентиль для работы изделия при подходящем потоке воды.
Поворот по часовой стрелке уменьшает поток воды. Поворот против часовой стрелки увеличивает поток воды.



Примечание: данное изделие должно быть установлено в месте с канализационным стоком и свободным сливом воды.

11. Компоненты крышки



11.1 Описание режима активации ногой

Описание функции: пользователь полностью закрывает ногой указанную область и удерживает около 0,5 секунды. При закрытой крышке или сиденья выполняется функция подъема сиденья/крышки. При открытых крышке и сиденья выполняется одновременное закрытие крышки/сиденья и функция смыва.
1. Режим активации ногой используется только когда на сиденье никого нет.
2. Область чувствительности изделия - от дна керамики до светящегося индикатора. При использовании полностью закройте ногой указанную область и удерживайте около 0,5 секунды.

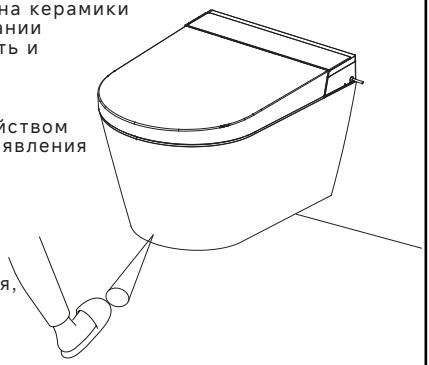

Примечание:
Данное изделие является оптическим устройством и из-за своей чувствительности следующие явления считаются нормальными.
1. Загрязнение, капли воды, конденсат на чувствительной поверхности могут влиять на работу датчика; своевременно очищайте и вытирайте насухо.
2. При прямом попадании сильного света, например от солнца или лампы обогревателя, возможны сбои в работе датчика.
3. Возможны ложные срабатывания, не вызванные активацией ногой, например от движения швабры.
4. Существует вероятность ложных срабатываний из-за непрерывного попадания воды из душа на датчик.

11.2 Инструкция по работе с кнопками

Описание функции / Функции кнопок	Описание индикатора: при включенном питании устройства, 1. В любом состоянии мигание синего индикатора указывает на обрыв или короткое замыкание датчика температуры сиденья. 2. При обычной температуре сиденья индикатор горит синим. 3. При средней температуре сиденья индикатор горит фиолетовым. 4. При высокой температуре сиденья индикатор горит красным.
Полный смыв	1. Короткое нажатие кнопки полного смыва запускает его; интервал между смывами —30 секунд. 2. Удержание кнопки полного смыва ≥3 сек (<10 сек) переключает свет датчика активации ногой и функцию вкл/выкл. 3. Удержание кнопки полного смыва >10 сек (<15 сек) издает звук «бип», переключая функцию предварительного обмыва чаши (вкл/выкл).
Температура сиденья	1. При включенном питании короткое нажатие кнопки температуры сиденья издает звук «бип» и переключает уровни температуры сиденья и цвет индикатора кнопки: средний (фиолетовый) → высокий (красный) → обычный (синий) → средний (фиолетовый) по циклу. 2. При включенном питании удержание кнопки температуры сиденья ≥3 сек (<10 сек) переключает функцию ночной подсветки вкл/выкл; A. Состояния переключения ночной подсветки: выкл → вкл (мигает фиолетовым 3 раза) → выкл (мигает синим 3 раза). 3. При включенном питании и отсутствии пользователя на сиденье удержание кнопки температуры сиденья >10 сек переводит изделие в спящий режим (индикаторы, подогрев сиденья, функция активации ногой и его индикатор выключаются). 4. При включенном питании, при наличии пользователя на сиденье, длительное нажатие кнопки температуры сиденья >10 секунд (<15 секунд), звуковой сигнал, переключение функции смыва после вставания с сиденья (выключить/включить).
Смыв без электричества	1. При выключенном питании, длительное нажатие кнопки смыва (>3 секунды) выполняет смыв без питания. A. Нормальный заряд батареи, индикатор горит синим светом. B. Разряженная батарея, индикатор горит красным светом (как можно скорее замените батарею).

11.3 Автоматический смыв

Описание функции:
Активируется после нахождения пользователя на сиденье более 3 секунд, автоматический смыв запускается через 6 секунд после вставания с сиденья.
При включенном питании и нахождении пользователя на сиденье, длительное нажатие кнопки температуры сиденья >10 секунд (<15 секунд), звуковой сигнал, переключение функции смыва после вставания с сиденья (выключить/включить).

11.4 Предварительный обмыв чаши

Описание функции:
При нахождении пользователя на сиденье автоматически активируется функция предварительного обмыва чаши.При включенном питании, нажатие кнопки полного смыва более 10 секунд переключает функцию предварительного обмыва(выключить/включить).

11.5 Защита от ожогов

Описание функции:
При включенном подогреве сиденья, через 180 секунд нахождения пользователя на сиденье система управления начинает автоматически снижать температуру, предотвращая низкотемпературные ожоги.

11.6 Функция активации ногой

Описание функции:
1. При включенном питании, и обнаружении объекта в зоне датчика активации ногой: 1-й раз поднимает крышку, 2-й раз поднимает сиденье, 3-й раз закрывает сиденье и затем крышку, выполняет малый смыв;
2. При включенном питании, при нахождении пользователя на сиденье, и обнаружении объекта в зоне датчика активации ногой : нет реакции;
3. При вставании пользователя с сиденья в течение 6 секунд (после его нахождения на нем более 3 секунд): если включен автоматический смыв после вставания с сиденья, и обнаружен объект в зоне датчика активации ногой, звуковой сигнал, нет реакции; если выключен автоматический смыв, и обнаружен объект в зоне датчика активации ногой, активация ногой активна;

12. Аварийный смыв при отключении электроэнергии

Компоненты блока литиевых батарей

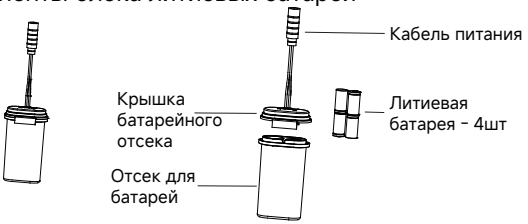

Технические параметры литиевой батареи:
Модель: CR123A
Номинальное напряжение: одна батарея DC 3V
Емкость: 1400мАч

Примечание: Батарейки не входят в комплект поставки. Необходимо приобретать их отдельно. Модель батарейки: CR123A,4 шт.

Меры предосторожности перед установкой литиевой батареи

Установка батареи:

a) Используйте батареи указанной модели, одобренные производителем. Не заменяйте произвольно на неодобренные модели батарей, это приведет к снижению производительности, в серьезных случаях - к рискам безопасности, таким как перегрев, возгорание.
b) Строго следуйте маркировке "+" и "-" в отсеке для батарей при установке. Данный блок представляет собой последовательную батарейную сборку, недопустимо обратное подключение отдельных элементов, это приведет к повреждению батарей, в серьезных случаях - к рискам безопасности, таким как взрыв, возгорание.
c) Не смешивайте старые и новые батареи, батареи разных моделей и марок. При замене батарей необходимо заменять все одновременно.
d) Не разбирайте произвольно батарейный блок. После замены батарей убедитесь, что батарейный блок плотно закрыт и герметичен. Попадание влаги из ванной комнаты в корпус приведет к коррозии и повреждению батарей.

Хранение батарей :

e) Батареи, поставляемые производителем, являются неперезаряжаемыми. Не заряжайте батареи, это приведет к их повреждению, в серьезных случаях - к рискам безопасности, таким как взрыв, возгорание.
f) Батареи, поставляемые производителем, являются батареями с высоким энерговыделением. не замыкайте батареи между собой, не производите принудительный разряд. Это приведет к повреждению батарей, в серьезных случаях - к рискам безопасности, таким как взрыв, возгорание.
g) Не пытайтесь припаять батареи, не разбирайте батареи. Батареи нельзя сжимать, прокалывать или подвергать другим видам повреждений.
h) Отдельные батареи следует хранить в сухой, проветриваемой, прохладной среде, избегать прямых солнечных лучей или попадания под дождь.

Прочее:

i) Батарейный блок должен находиться в недоступном для детей месте, чтобы дети не принимали его за игрушку.
j) Утилизируйте литиевые батареи в соответствии с национальным законом об охране окружающей среды, не выбрасывайте произвольно.
k) При утечке из литиевой батареи, если жидкость попала на кожу или в глаза, немедленно промойте пораженный участок большим количеством воды и обратитесь за медицинской помощью.

Установка блока литиевых батарей (при отключении электроэнергии, подключение резервной батареи для смыва)

Советы:

1. Предусмотрите возможность замены батареек, если резервный блок не работает;
2. Смыв без электричества является вспомогательной функцией;
3. При отсутствии подключения резервного блока батарей для смыва, закройте разъем кабеля аварийного смыва соответствующим герметизирующим колпачком, чтобы предотвратить коррозию разъема;
4. При низком уровне заряда красный индикатор на боковой кнопке мигает.
5. При отключении электроэнергии, если резервный блок батарей не подключен или его заряд недостаточен, сначала закройте угловой запорный вентиль подачи воды.

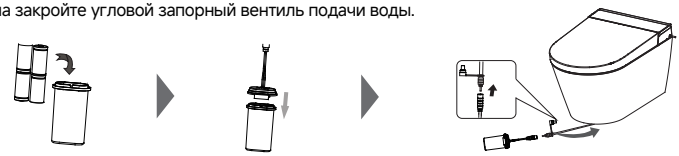

Установите 4 резервные литиевые батареи в отсек блока батарей

Соберите компонент блока батарей

Извлеките кабель подключения электронной крышки из передней части внутренней полости унитаза, подключите блок батарей, затем поместите блок батарей во внутреннюю полость унитаза

13. Рекомендации при длительном неиспользовании

Шаг первый: Закройте угловой запорный вентиль подачи воды;



Отключите подачу воды

Шаг второй: Кратко нажмите кнопку смыва, чтобы слить остаточную воду из бака и трубопроводов;

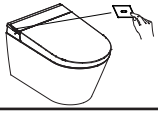

Шаг третий: Отключите кабель питания.

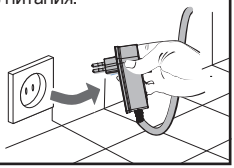

Внимание: При отключении питания убедитесь, что текущая выполняемая функция завершена и находится в остановленном состоянии.

14. Очистка и обслуживание

Закройте угловой запорный вентиль подачи воды



Отключите подачу воды



Отключите питание

Очистка сиденья унитаза:

Отключите воду, выньте вилку, протрите мягкой тканью, смоченной в воде (хорошо отжатой)

Важно: Изделие изготовлено из пластика, не используйте для очистки сухую ткань или туалетную бумагу, так как это может поцарапать продукт.

Внутри продукта имеются электронные компоненты, избегайте попадания воды внутрь, иначе это может привести к функциональным неисправностям продукта.

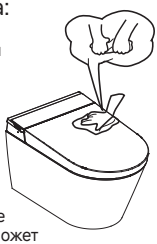

Очистка и обслуживание керамики:

Важно:

При использовании чистящего средства для унитаза, промойте его как можно скорее (в течение 3 минут), затем оставьте крышку и сиденье открытыми. Также тщательно удалите остатки чистящего средства с поверхности унитаза.

Во время использования следите, чтобы посторонние предметы не попадали в зазоры между сиденьем и частями устройства, чтобы избежать защемления или повреждения устройства.



15. Поиск и устранение неисправностей

Ответы на часто задаваемые вопросы

Внимательно ознакомьтесь со следующими распространенными проблемами и следуйте инструкциям для их решения. Если продукт по-прежнему не работает нормально, обратитесь к местному дилеру или в Авторизованный Сервисный Центр.

Советы!

При обнаружении утечки немедленно закройте угловой запорный вентиль подачи воды и отключите кабель питания, чтобы обесточить продукт.

Проверьте следующие:

1. Проверьте питание (1) Работает ли источник питания? (2) Вставлена ли вилка?
2. Проверьте водоснабжение (1) Нормально ли подается вода? (2) Закрыт ли угловой запорный вентиль?

Ситуация		Причина	Решение
Продукт не работает нормально		Подключен ли адаптер к источнику питания? Отсоединен ли кабель адаптера?	1. Подключите адаптер к источнику питания. 2. Подсоедините кабель адаптера.
Подогрев сиденья	При контакте с сиденьем температура сиденья слишком низкая	Установлен ли продукт в режим ожидания? Отключен ли подогрев сиденья?	1. Выйдите из режима ожидания. 2. Включите подогрев сиденья.
Функция смыва	Нажатие на боковые кнопки полного/малого смыва не вызывает смыв	Отключена ли вода или электричество?	Дождитесь восстановления подачи воды и электричества.
Функция активации ногой (автоматическое открывание крышки и поднятие сиденья активацией ногой)	Активация ногой не срабатывает, нет реакции	Загрязнена ли поверхность датчика или есть другие помехи? Отключена ли функция сенсора ноги?	1. Очистите поверхность датчика, отключите питание, дождитесь выключения индикатора активации ногой и снова включите питание. 2. При включенном питании и отсутствии сидящего человека, удерживайте кнопку полного смыва около 3-10 секунд, чтобы активировать/деактивировать функцию активации ногой.
Функция автоматического открывания крышки и поднятия сиденья	Крышка или сиденье не открываются/ поднимаются полностью	Ненормальная работа открывания/поднятия	Отключите и снова включите питание продукта для инициализации.

1606110882-001 1.0

Официальный сайт Jomoo

Если различия в цвете и размерах не превышают обычных допустимых значений, компания оставляет за собой право вносить технические изменения в размеры и цвета.

Jomoo Kitchen & Bath Co., Ltd.

Адрес: промышленный парк Jomoo, зона экономического развития, г. Наньань, пров. Фуцзянь, Китай

Почтовый индекс: 362308

www.jomoo.com.cn